AA961 Spina ad angolo M12 confezionabile IP69k

Ordina entro le 14 - **Spedizione nello stesso giorno lavorativo**

15,00 € prezzo offline ~~15,87 €~~

Incl. 5,5% di sconto online per ordini online

Panoramica

- **Spina M12 a 4 poli confezionabile**
- **AC/DC**
- **adatto per aree igieniche e umide**

www.autosen.com/AA961

Link diretto all'articolo su autosen.com

Nell'uso quotidiano - collaudato milioni di volte. I prodotti di autosen sono realizzati con i più elevati requisiti di qualità per quanto riguarda la robustezza, immunità ai disturbi e affidabilità. Offriamo 5 anni di garanzia - con garanzia di rimborso!

Disegno dimensionale

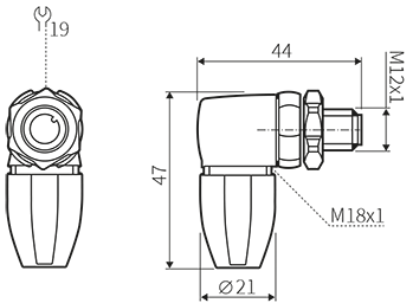

Schema di collegamento e piedinatura

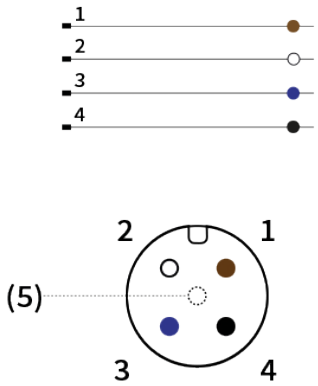

Informazioni generali

Visualizzazione della funzione	No
Numero fili	4
Esecuzione connettore	Ad angolo
	Connettore confezionabile
	M12
	A 4 poli
	Contatti dorati

Dati elettrici

Capacità di corrente totale [A]	4; (...40 °C)
Tensione di esercizio	< 300 V DC | < 250 V AC
Tipo di tensione	Tensione continua (DC)
	Tensione alternata (AC)
Classe di protezione	II

Dati meccanici

Coppia di serraggio dado	0,6 ... 1,2 Nm
Materiale impugnatura	Poliammide (PA)
Materiale dado	Acciaio inossidabile
Colore impugnatura	Grigio
Materiale guarnizione	EPDM

Condizioni ambientali

Temperatura ambiente min.	-25°C
Temperatura ambiente max.	100°C
Grado di protezione	IP65
	IP67
	IP68
	IP69k

Ulteriori informazioni

Collegamento elettrico	senza silicone
	confezionabile
	Rivestimento cavo: Ø 3,5 … 6 mm
	Morsetti a vite: max. 0,25 ... 1 mm²

Accessori: Cavo al metro, 4-core

AA701
Cavo sensore 50 m matassa PVC 4x0,25 mm²
Prezzo singolo: 25,15 €*

AA702
Cavo sensore 100 m matassa PVC 4x0,25 mm²
Prezzo singolo: 46,71 €*

AA705
Cavo sensore 50 m matassa PVC 4x0,34 mm²
Prezzo singolo: 46,82 €*

AA703
Cavo sensore 50 m matassa PUR 4x0,34 mm²
Prezzo singolo: 63,67 €*

AA706
Cavo sensore 100 m matassa PVC 4x0,34 mm²
Prezzo singolo: 89,42 €*

AA704
Cavo sensore 100 m matassa PUR 4x0,34 mm²
Prezzo singolo: 125,40 €*