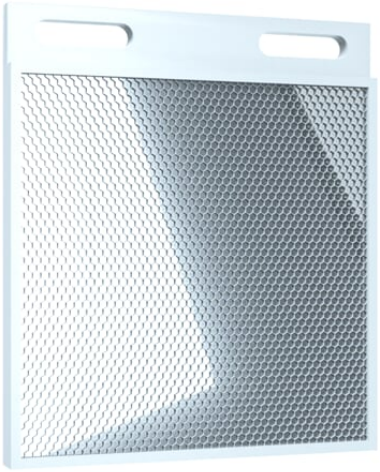

AA966 Réflecteur "nid d'abeille" pour AL006 47x47 mm

Commande jusqu'à 14 heures - **Expédition le même jour ouvrable**

9,71 € prix hors ligne ~~10,28 €~~

Incl. 5,5% de réduction en ligne pour les commandes en ligne

Aperçu

- **Réflecteur pour systèmes réflex laser**
- **Miroir carré de 47 mm de longueur de côté**
- **Avec filtre polarisant**
- **Épaisseur 7 mm**
- **Optimal pour AL006**

Dans l'utilisation quotidienne - éprouvée des millions de fois. Les produits d'autosen seront dans le respect des exigences de qualité les plus élevées en matière de robustesse, insensibilité et fiabilité.
Nous offrons 5 ans de garantie - avec garantie de remboursement !

www.autosen.com/AA966
Lien direct vers l'article sur autosen.com

Plan coté

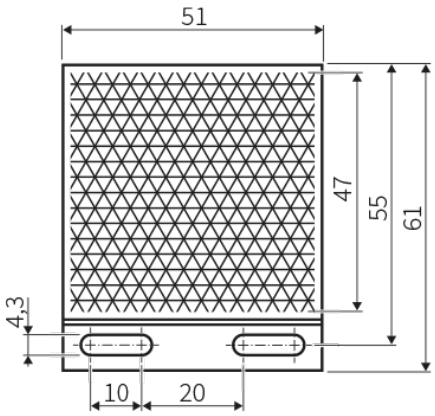

Informations générales

Plage d'application	Miroir carré de 47 mm de longueur de côté
Caractéristiques	Réflecteur pour détecteur reflex à lumière du laser

Caractéristiques mécaniques

Matériau	Matière plastique

Conditions d'environnement

Température ambiante min.	-10°C
Température ambiante max.	60°C

Informations complémentaires

Accessoires dans l'étendue de la livraison	Pas d'accessoires inclus