AD003 Afficheur pour signaux analogiques

Commande jusqu'à 14 heures - **Expédition le même jour ouvrable**

110,36 € prix hors ligne ~~116,78 €~~

Incl. 5,5% de réduction en ligne pour les commandes en ligne

Aperçu

- **Vos capteurs analogiques sont ainsi polyvalents : Extension des capteurs avec sortie analogique avec une sortie de commutation binaire et une interface IO-Link**
- **L'écran sert aussi à l'évaluation et à la programmation des capteurs analogiques sur le terrain**
- **Raccordement sur le terrain entre le capteur et le dispositif de traitement des données**
- **Permet la surveillance d'état limite des capteurs analogiques**
- **Les points de commutation et la fonction normalement ouvert/normalement fermé sont réglés à l'aide de bagues de balayage ou d'IO-Link, la valeur mesurée est affichée à l'écran**

Dans l'utilisation quotidienne - éprouvée des millions de fois. Les produits d'autosen seront dans le respect des exigences de qualité les plus élevées en matière de robustesse, insensibilité et fiabilité.
Nous offrons 5 ans de garantie - avec garantie de remboursement !

www.autosen.com/AD003
Lien direct vers l'article sur autosen.com

Plan coté

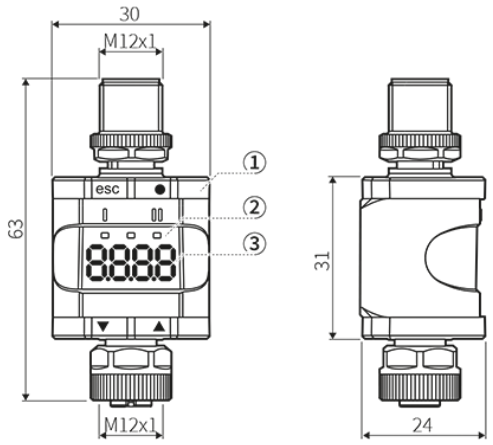

Disposition des raccords et broches

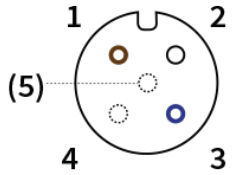

socket

1	L+ Sensor supply
2	4...20 mA analogue input
3	L- Sensor supply
4	not used
5	not used

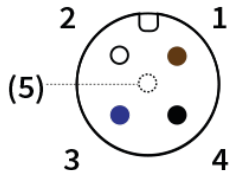

plug

1	L+ supply
2	OUT2 analogue output
3	L- supply
4	OUT1 IO-Link (C/Q)

Plan coté légende

1: Anneau appui

LED

3:Afficheur

Sorties / entrées

Entrée	4...20 mA
Sortie de commutation	2 x contact normalement ouvert / normalement fermé programmable
Sortie analogique	4 ... 20 mA
IO-Link	Oui

Caractéristiques électriques

Tension de service	18 ... 30 V DC
Type de tension	Tension continue (DC)
Intensité maximale admissible max.	50mA
Courant absorbé max.	30mA

Caractéristiques mécaniques

Matériau du boîtier	Polyamide (PA)
Raccordement électrique	M12
	Contacts dorés

Précision

Précision	0,75% FS

Conditions d'environnement

Température ambiante min.	-25°C
Température ambiante max.	60°C
Degré de protection	IP67

Informations complémentaires

Indication de fonctionnement	État de commutation: LED, jaune
	Fonctionnement: LED, vert
	Affichage LED à 7 segments: 4 digits, rouge / vert paramétrage
Homologation	CE
	cULus

Accessoires: Capteurs appropriés

AP016
Capteur pression électronique G1/4M
Prix unitaire: 87,98 €*

AP017
Capteur pression électronique G1/4M
Prix unitaire: 87,98 €*

AP018
Capteur pression électronique G1/4M
Prix unitaire: 87,98 €*

AP019
Capteur pression électronique G1/4M
Prix unitaire: 87,98 €*

AP020
Capteur pression électronique G1/4M
Prix unitaire: 91,30 €*

AT001
Transmetteur de température G1/4M 25 mm
Prix unitaire: 102,84 €*

AT002
Transmetteur de température G1/4M 50 mm
Prix unitaire: 103,92 €*

AT003
Transmetteur de température G1/2M 30 mm
Prix unitaire: 109,20 €*

AT004
Transmetteur de température G1/2M 50 mm
Prix unitaire: 110,16 €*

AP201
Transmetteur de pression affleurant G1/2
Prix unitaire: 161,24 €*

AP202
Transmetteur de pression affleurant G1/2
Prix unitaire: 161,24 €*

AP203
Transmetteur de pression affleurant G1/2
Prix unitaire: 161,24 €*

AP204
Transmetteur de pression affleurant G1/2
Prix unitaire: 161,24 €*

AP205
Transmetteur de pression affleurant G1/2
Prix unitaire: 161,24 €*

AV001
Transmetteur de vibration ISO10816
Prix unitaire: 178,53 €*

Accessoires: IO-Link

AD002
autosen:io
Prix unitaire: 116,47 €*

AD001
IO-Link Master
Prix unitaire: 274,64 €*

ADS01
Kit de démarrage IO-Link
Prix unitaire: 299,00 €*

AD009
IO-Link IoT-Master
Prix unitaire: 407,49 €*

Accessoires: M12 Connecteur | 4 broches | fiche

AA946
Connecteur à câbler coudé M12
Prix unitaire: 7,01 €*

AA921
Connecteur à câbler M12
Prix unitaire: 7,01 €*

AA961
Connecteur à câbler coudé M12 IP69k
Prix unitaire: 15,00 €*

AA959
Connecteur à câbler droit M12 IP69k
Prix unitaire: 15,00 €*

Accessoires: Convertisseur PNP-NPN

AA033
Convertisseur PNP/NPN 5 m PUR M12 BKout
Prix unitaire: 12,84 €*

AA034
Convertisseur PNP/NPN 5 m PUR M12 WHout
Prix unitaire: 12,84 €*

Accessoires: Répartiteur en Y

AA046
Répartiteur en Y M12/2xM12

Prix unitaire: 18,67 €*

AA922
Répartiteur en Y M12/2xM12

Prix unitaire: 12,27 €*