AT002 Transmisor de temperatura G1/4A de 50 mm

Image not found.

103,92 € Precio fuera de línea ~~109,97 €~~

Incl. 5,5 % de descuento para pedidos en línea

Visión de conjunto

- **Transmisor de temperatura con rango de medición de -50...150 °C**
- **Conexión al proceso G1/4 con rosca macho, conector M12 (4 polos)**
- **Rango de medición ajustable mediante IO-Link para una mayor precisión**
- **Adecuado para la aplicación con fluidos líquidos y gaseosos**
- **Grado de protección IP67/ IP68/ IP69k**

Se utiliza a diario y ha demostrado su eficacia millones de veces. Los productos de autosen se fabrican con los más altos estándares de calidad en
términos de robustez, resistencia y fiabilidad.
Le ofrecemos 5 años de garantía - ¡Con garantía de devolución de su dinero!

www.autosen.com/AT002
Enlace directo al artículo en autosen.com

Dibujo a escala

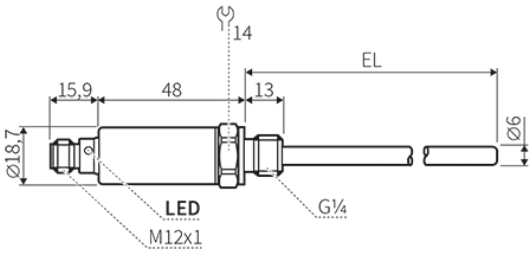

Asignación de pines y conexiones

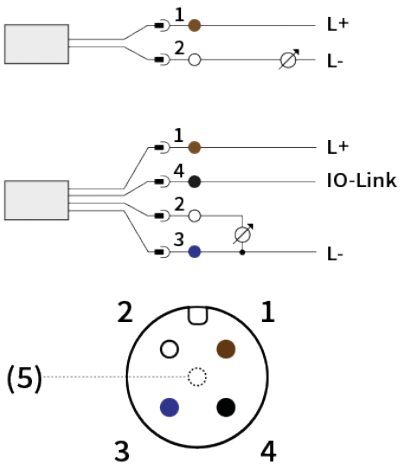

Información general

Campo de aplicación	Fluidos líquidos y gaseosos
Resistencia a la presión	400 bares
Rango de medición de temperaturas mín.	-50°C
Rango de medición de temperaturas máx.	150°C

Salidas / Entradas

Salida analógica	4 ... 20 mA
	Programable
	Escalable
Observación sobre la salida analógica	Para la utilización con salida analógica, deben utilizarse únicamente cables de sensor sin LED
IO-Link	sí

Datos eléctricos

Tensión de alimentación	18 ... 32 V CC supply class 2 cULus
Tipo de tensión	Tensión continua (CC)
Alimentación	PNP
Consumo de corriente máx.	50mA
Clase de protección	III
Protección contra cortocircuitos	sí
Resistente a sobrecargas	sí
Protección contra inversión de polaridad	sí
Tiempo de retardo a la disponibilidad	1 s

Datos mecánicos

Materiales en contacto con el fluido	V4A (1.4404)
	FKM
Diámetro de varilla	6 mm
Material de la carcasa	LCP
	PEI
	V4A (1.4404)
	PTFE
	PC
	V2A (1.4310)
Conexión eléctrica	M12
	4 polos
	contactos dorados
Conexión al proceso	Rosca macho
	G 1/4
Longitud de montaje EL	50 mm

Precisión

Dinámica de respuesta T05 / T09	1 s / 3 s
Precisión	< ± 0,5 °C

Condiciones ambientales

Temperatura ambiente mín.	-25°C
Temperatura ambiente máx.	80°C
Grado de protección	IP67
	IP68
	IP69k

Más información

MTTF	572Jahre
Indicación de funcionamiento	LED
	verde
Accesorios incluidos	Junta
Comprobación CEM	DIN EN 61000-6-2
Comprobación de resistencia a los choques	DIN IEC 68-2-27
Comprobación de resistencia a vibraciones	DIN IEC 68-2-6
Autorización	CE
	cULus

Accesorios: Pantallas para sensores analógicos

AG002
Pantalla TFT para sensores
Precio unitario: 185,07 €*

AG001
Pantalla LED para señales estándar analógicas
Precio unitario: 92,43 €*

AD003
Pantalla para señales analógicas
Precio unitario: 110,36 €*

AN004
Relé multifunción para sensores
Precio unitario: 152,63 €*

Accesorios: IO-Link

AD002
autosen:io
Precio unitario: 116,47 €*

AD001
Maestro IO-Link
Precio unitario: 274,64 €*

ADS01
Kit básico IO-Link
Precio unitario: 299,00 €*

AD009
Maestro IO-Link con interfaz IoT
Precio unitario: 407,49 €*

Accesorios: Convertidor de señales

AD003
Pantalla para señales analógicas
Precio unitario: 110,36 €*

AN103
separador de alimentación
Precio unitario: 95,87 €*

AN101
divisor de señal
Precio unitario: 109,85 €*

Accesorios: Cable de conexión M12/M12 | 4 polos | PUR | IP67

AA209
Cable de conexión M12/M12, 4 p., PUR, 2 m, IP67
Precio unitario: 9,29 €*

AA211
Cable de conexión M12/M12, 4 p., PUR, 2 m, IP67
Precio unitario: 10,71 €*

AA210
Cable de conexión M12/M12, 4 p., PUR, 5 m, IP67
Precio unitario: 12,44 €*

AA212
Cable de conexión M12/M12, 4 p., PUR, 5 m, IP67
Precio unitario: 13,22 €*

Accesorios: Cable de conexión M12/M12 | 4 polos | PUR | IP69K

AA205
Cable de conexión M12/M12, 4 p., PUR, 10 m, IP69K
Precio unitario: 22,15 €*

AA202
Cable de conexión M12/M12, 4 p., PUR, 5 m, IP69K
Precio unitario: 17,28 €*

AA201
Cable de conexión M12/M12, 4 p., PUR, 2 m, IP69K
Precio unitario: 14,11 €*

Accesorios: Cable de sensor M12 | 4 polos | PVC | IP67

AA042
Cable de sensor M12, 4 p., PVC, 10 m, IP67
Precio unitario: 10,97 €*

AA039
Cable de sensor M12, 4 p., PVC, 10 m, IP67
Precio unitario: 10,58 €*

AA041
Cable de sensor M12, 4 p., PVC, 5 m, IP67
Precio unitario: 8,22 €*

AA038
Cable de sensor M12, 4 p., PVC, 5 m, IP67
Precio unitario: 7,80 €*

AA040
Cable de sensor M12, 4 p., PVC, 2 m, IP67
Precio unitario: 6,00 €*

AA037
Cable de sensor M12, 4 p., PVC, 2 m, IP67
Precio unitario: 5,97 €*

AA064
Cable de sensor M12, 4 p., PVC, 2 m, IP67
Precio unitario: 4,52 €*

AA066
Cable de sensor M12, 4 p., PVC, 2 m, IP67
Precio unitario: 4,83 €*

AA065
Cable de sensor M12, 4 p., PVC, 5 m, IP67
Precio unitario: 6,05 €*

AA067
Cable de sensor M12, 4 p., PVC, 5 m, IP67
Precio unitario: 6,43 €*

Accesorios: Cable sensor M12 | 4 polos | PUR | IP67

AA052
Cable de sensor M12, 4 p., PUR, 2 m, IP67
Precio unitario: 6,07 €*

AA054
Cable de sensor M12, 4 p., PUR, 2 m, IP67
Precio unitario: 6,45 €*

AA053
Cable de sensor M12, 4 p., PUR, 5 m, IP67
Precio unitario: 8,15 €*

AA055
Cable de sensor M12, 4 p., PUR, 5 m, IP67
Precio unitario: 8,65 €*

Accesorios: Cable de sensor M12 | 4 polos | PVC | IP69K

AA025
Cable de sensor M12, 4 p., PVC, 25 m, IP69K
Precio unitario: 23,59 €*

AA024
Cable de sensor M12, 4 p., PVC, 10 m, IP69K
Precio unitario: 15,12 €*

AA023
Cable de sensor M12, 4 p., PVC, 5 m, IP69K
Precio unitario: 12,31 €*

AA031
Cable de sensor M12, 4 p., PVC, 2 m, IP69K
Precio unitario: 12,04 €*

Accesorios: Cable de sensor M12 | 4 polos | PUR | IP69K

AA017
Cable de sensor M12, 4 p., PUR, 10 m, IP69K
Precio unitario: 13,44 €*

AA006
Cable de sensor M12, 4 p., PUR, 5 m, IP69K
Precio unitario: 10,92 €*

AA005
Cable de sensor M12, 4 p., PUR, 2 m, IP69K
Precio unitario: 9,36 €*

Accesorios: Conector M12 | 4 polos | Enchufe

AA946
Conector macho a cablear acodado M12
Precio unitario: 7,01 €*

AA921
Conector macho a cablear M12
Precio unitario: 7,01 €*

AA961
Conector macho a cablear acodado M12 IP69k
Precio unitario: 15,00 €*

AA959
Conector macho a cablear recto M12 IP69k
Precio unitario: 15,00 €*

Accesorios: Conector M12 | 4 polos | Caja

AA947
Conector hembra a cablear acodado M12
Precio unitario: 6,91 €*

AA939
Conector hembra a cablear M12
Precio unitario: 6,91 €*

AA962
Conector hembra a cablear acodado M12 IP69k
Precio unitario: 15,00 €*

AA960
Conector hembra a cablear recto M12 IP69k
Precio unitario: 15,00 €*

Accesorios: Distribuidor en Y

AA046
Cable distribuidor en Y M12/2xM12

Precio unitario: 18,67 €*

AA922
Repartidor en Y M12/2xM12

Precio unitario: 12,27 €*