AT011
Temperaturtransmitter Standard Class

Bis 14 Uhr bestellen - **Versand am selben Werktag**

46,15 € Offline-Preis ~~48,84 €~~

Inkl. 5,5% Online-Rabatt bei Online-Bestellung

Überblick

- **Temperaturtransmitter mit M12-Stecker (2-polig)**
- **Analogausgang 4...20 mA**
- **Der Durchmesser des Schutzrohrs beträgt 6 mm**
- **geeignet für die Temperaturüberwachung von Behältern und Rohrleitungen bei flüssigen und gasförmigen Medien**
- **Schutzart IP65**

Täglich im Einsatz – millionenfach bewährt. Produkte von autosen werden unter höchsten Qualitätsansprüchen hinsichtlich Robustheit,
Unempfindlichkeit und Zuverlässigkeit gefertigt.
Wir bieten Ihnen 5 Jahre Gewährleistung – mit Geld-zurück Garantie!

www.autosen.com/AT011
Direkter Link zum Artikel auf autosen.com

Maßzeichnung

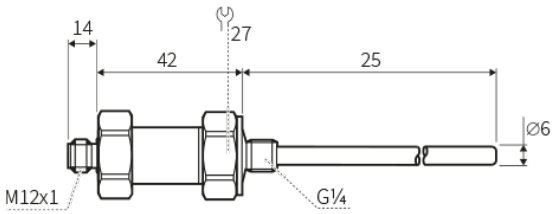

Anschluss- & Pinbelegung

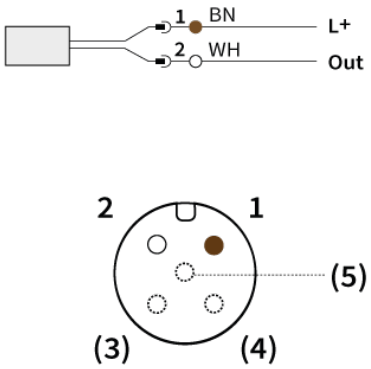

Allgemeine Informationen

Einsatzbereich	Flüssige und gasförmige Medien
Taupunktfestigkeit	Nein
Druckfestigkeit	40 bar
Temperaturmessbereich Min.	-20°C
Temperaturmessbereich Max.	120°C

Ausgänge / Eingänge

Analogausgang	4 ... 20 mA
Bemerkung zu Analogausgang	Bei Nutzung mit Analog-Ausgang ausschließlich Sensorleitungen ohne LED verwenden
IO-Link	Nein

Elektrische Daten

Betriebsspannung	12 ... 34 V DC
Spannungsart	Gleichspannung (DC)
Elektrische Ausführung	PNP
Stromaufnahme Max.	20mA
Schutzklasse	III
Kurzschlussschutz	Ja
Überlastfest	Ja
Verpolungsschutz	Ja

Mechanische Daten

Werkstoffe in Kontakt mit dem Medium	V2A (1.4305)
	Kupfer
Stabdurchmesser	6 mm
Werkstoff Gehäuse	V2A (1.4305)
	PA
Elektrischer Anschluss	M12
	2-Polig
Prozessanschluss	Außengewinde
	G 1/4
Einbaulänge EL	25 mm

Genauigkeit

Ansprechdynamik T05 / T09	T05 = 6 s / T09 = 14 s
Genauigkeit	± 0,2 K + max. 1,5 % FS*
Bemerkung	*FS: Fullscale (vollständiger Messbereich)

Umgebungsbedingungen

Umgebungstemperatur Min.	-30°C
Umgebungstemperatur Max.	70°C
Schutzart	IP65

Weitere Informationen

Funktionsanzeige	nein
Zubehör im Lieferumfang	Dichtung
Prüfung EMV	DIN EN 61326-2-1
Zulassung	CE

Zubehör: Displays für analoge Sensoren

AG002
TFT-Display für Sensoren
Einzelpreis: 185,07 €*

AG001
LED-Display für analoge Normsignale
Einzelpreis: 92,43 €*

AD003
Display für Analogsignale
Einzelpreis: 110,36 €*

AN004
Multifunktionsrelais für Sensoren
Einzelpreis: 152,63 €*

Zubehör: M12/M12 Verbindungsleitung | 4-pol. | PUR | IP69K

AA205
Verbindungsleitung M12/M12 4P PUR 10m IP69K
Einzelpreis: 22,15 €*

AA202
Verbindungsleitung M12/M12 4P PUR 5m IP69K
Einzelpreis: 17,28 €*

AA201
Verbindungsleitung M12/M12 4P PUR 2m IP69K
Einzelpreis: 14,11 €*

Zubehör: M12 Sensorleitung | 4-pol. | PVC | IP67

AA042
Sensorleitung M12 4P PVC 10m IP67
Einzelpreis: 10,97 €*

AA039
Sensorleitung M12 4P PVC 10m IP67
Einzelpreis: 10,58 €*

AA041
Sensorleitung M12 4P PVC 5m IP67
Einzelpreis: 8,22 €*

AA038
Sensorleitung M12 4P PVC 5m IP67
Einzelpreis: 7,80 €*

AA040
Sensorleitung M12 4P PVC 2m IP67
Einzelpreis: 6,00 €*

AA037
Sensorleitung M12 4P PVC 2m IP67
Einzelpreis: 5,97 €*

AA064
Sensorleitung M12 4P PVC 2m IP67
Einzelpreis: 4,52 €*

AA066
Sensorleitung M12 4P PVC 2m IP67
Einzelpreis: 4,83 €*

AA065
Sensorleitung M12 4P PVC 5m IP67
Einzelpreis: 6,05 €*

AA067
Sensorleitung M12 4P PVC 5m IP67
Einzelpreis: 6,43 €*

Zubehör: M12 Sensorleitung | 4-pol. | PVC | IP69K

AA025
Sensorleitung M12 4P PVC 25m IP69K
Einzelpreis: 23,59 €*

AA024
Sensorleitung M12 4P PVC 10m IP69K
Einzelpreis: 15,12 €*

AA023
Sensorleitung M12 4P PVC 5m IP69K
Einzelpreis: 12,31 €*

AA031
Sensorleitung M12 4P PVC 2m IP69K
Einzelpreis: 12,04 €*

Zubehör: M12 Sensorleitung | 4-pol. | PUR | IP69K

AA017
Sensorleitung M12 4P PUR 10m IP69K
Einzelpreis: 13,44 €*

AA006
Sensorleitung M12 4P PUR 5m IP69K
Einzelpreis: 10,92 €*

AA005
Sensorleitung M12 4P PUR 2m IP69K
Einzelpreis: 9,36 €*

Zubehör: M12 Steckverbinder | 4-pol. | Stecker

AA946
Konfektionierbarer Stecker abgewinkelt M12
Einzelpreis: 7,01 €*

AA921
Konfektionierbarer Stecker M12
Einzelpreis: 7,01 €*

AA961
Konfektionierbarer Stecker abgewinkelt M12 IP69k
Einzelpreis: 15,00 €*

AA959
Konfektionierbarer Stecker gerade M12 IP69k
Einzelpreis: 15,00 €*

Zubehör: M12 Steckverbinder | 4-pol. | Dose

AA947
Konfektionierbare Dose abgewinkelt M12
Einzelpreis: 6,91 €*

AA939
Konfektionierbare Dose M12
Einzelpreis: 6,91 €*

AA962
Konfektionierbare Dose abgewinkelt M12 IP69k
Einzelpreis: 15,00 €*

AA960
Konfektionierbare Dose gerade M12 IP69k
Einzelpreis: 15,00 €*

Zubehör: Y-Verteiler

AA046
Y-Verteilerkabel M12/2xM12
Einzelpreis: 18,67 €*

AA922
Y-Verteiler M12/2xM12
Einzelpreis: 12,27 €*